DATA SHEET

LANTERNA SCARLATT 8115

Alinhada às tendências de design slim e de aplicação versátil, a Lanterna Scarlatt é compacta, possuindo apenas 112mm de diâmetro. Conta com iluminação difusa HD, em alta resolução e encontra-se disponível em quatro versões.

- Design Slim
- Iluminação homogênea
- Versatilidade de aplicação

APLICAÇÕES SUGERIDAS

ÔNIBUS AGRÍCOLA OFF ROAD EMPILHADEIRA

Imagem meramente ilustrativa.

DADOS TÉCNICOS

Código	Tensão	Conexão	Potência (posição)	Potência (freio)	Potência (direcional)	Potência (ré)	Potência (neblina)	Funções	Lente	Carcaça	Fixação	Torque máximo de fixação
8115.84.325	12/24V	Selado 4 vias	2,2W @ 12V 2,5W @ 24V	0,7W @ 12V 0,7W @ 24V	1,5W @ 12V 3,1W @ 24V	-	-	Posição, freio, direcional	PMMA cristal e rubi	ABS	Traseira	1,0N.m
8115.85.325		Selado 2 vias	-	-	-	0,6W @ 12V 1,2W @ 24V	-	Ré, retrorrefletor				
8115.86.325		Selado 2 vias	-	-	-	-	1,2W @ 12V 1,3W @ 24V	Neblina, retrorrefletor				
8115.87.325		Selado 4 vias	2,2W @ 12V 2,5W @ 24V	-	-	0,6W @ 12V 1,2W @ 24V	1,2W @ 12V 1,3W @ 24V	Neblina, posição, ré, retrorrefletor				

ECE — ECE Cat. 2a/S1/R1D/AR/F1/IA

IP — IP6K7

UV — 1.500h

970 CONTRAN — CONTRAN 970

-40ºC a 50ºC

EMC — R10

Para maiores informações consultar o site www.braslux.com

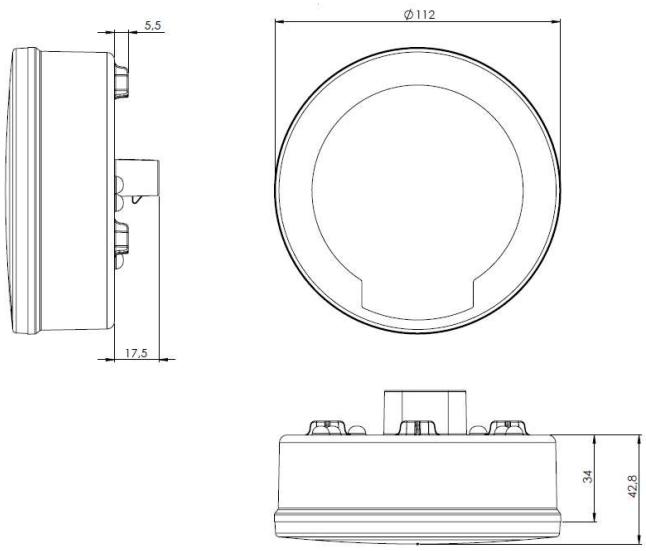

Unidade de medida em mm.

8115_REV01_PT