DATA SHEET

FAROL DE TRABALHO RT3000 8267

Imagem meramente ilustrativa

100% em LED, com iluminação extrema de 3.000 lúmens, o farol de trabalho RT3000 é a melhor solução para aplicações severas durante a noite. Altamente resistente à impactos, com grau de proteção IP6K9K, é um produto robusto e confiável.
Com proteções eletromagnéticas severas, possibilita segurança eletrônica na aplicação, evitando interferências entre rádios e comunicadores. Disponível nas versões wide e spot.

- 100% LED
- Altíssima iluminação
- Spot e Wide

APLICAÇÃO SUGERIDA

AGRÍCOLA

DADOS TÉCNICOS:

Wide	Spot	Tensão de operação	Conexão	Potência	Intensidade Típica	Fluxo de Saída	Lente	Carcaça	Fixação	Torque máx.	Peso
8267.80.205	8267.81.205	12-24 V	Compatível Deutsch DT06-2S	28 W	6000 cd	3250 lm	PMMA	Termo Polímero	Parafuso M8	10 N.m	0,390 Kg

Patenteado Braslux

IP6K9K

1500 h

CISPR25 CLASSE 3

-40 a 85 °C

Para mais informações, acesse o site www.braslux.com.br

DESENHO TÉCNICO:

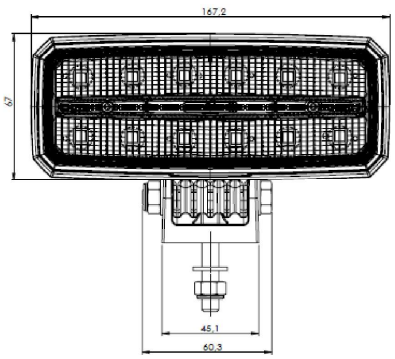

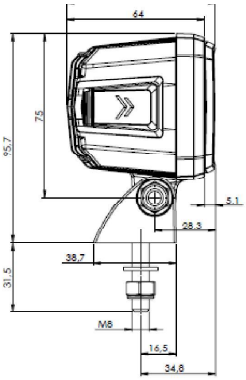

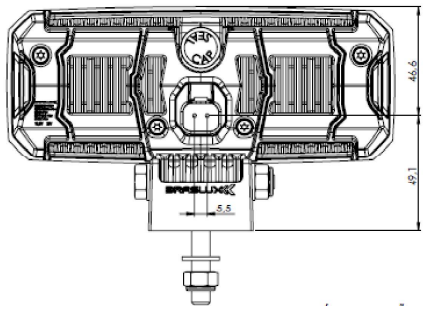

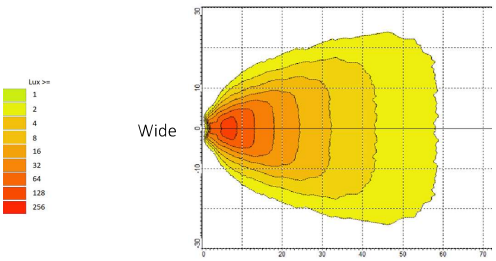

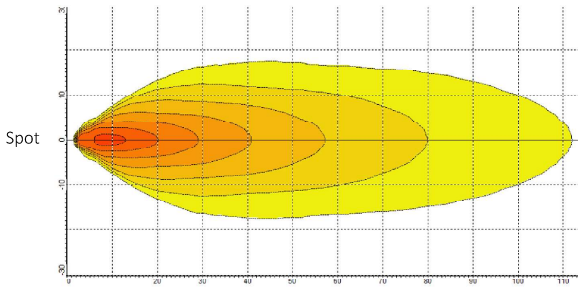

Unidade de medida em milímetros